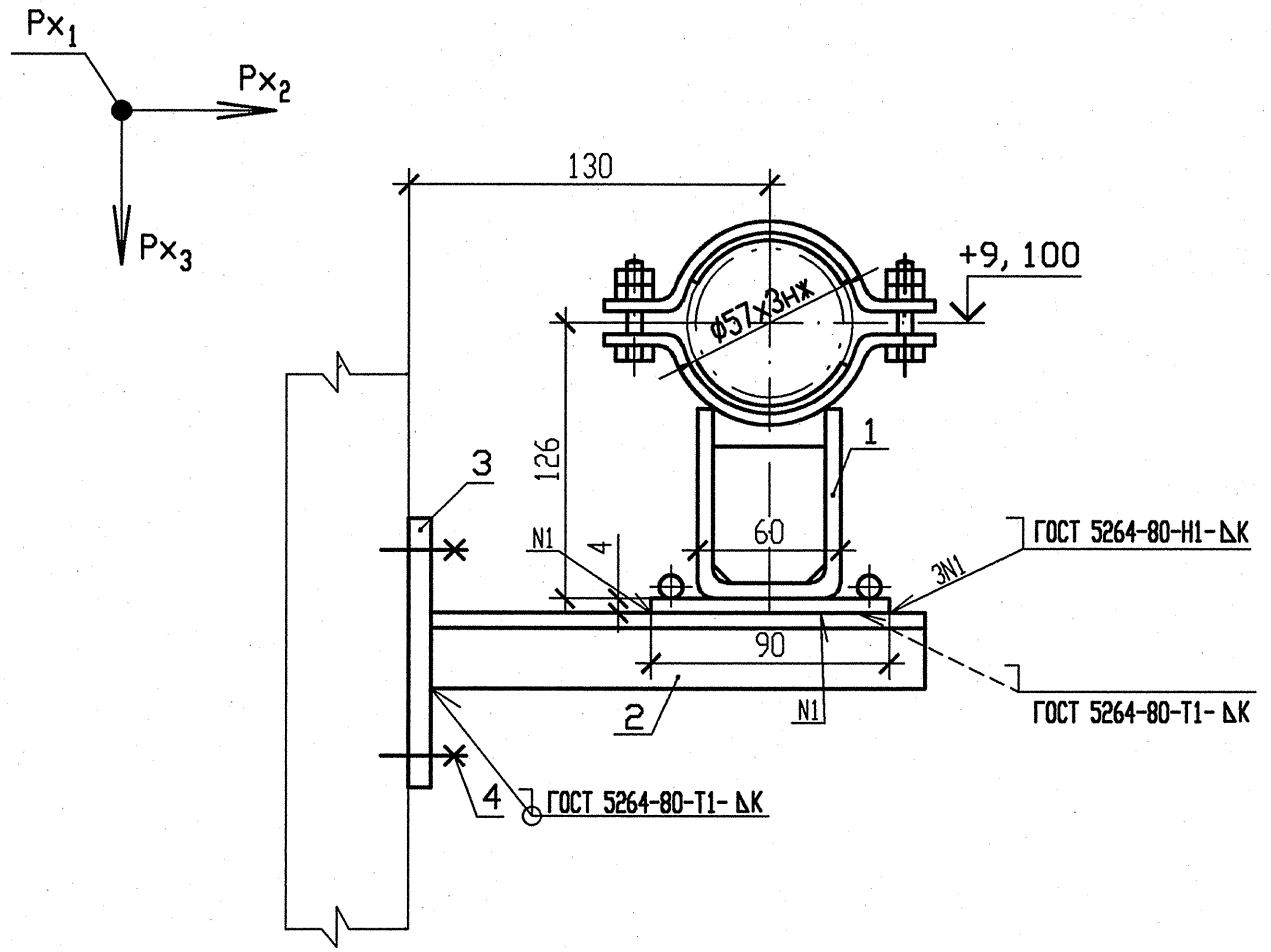

НАГРУЗКИ НА ОПОРУ			
N опоры	Усилия, кН		
	Px_1	Px_2	Px_3
157	0	0,27	-1,45

1 Монтажно-сборочный чертеж R3.00691.1.0.13 л.9.

2 Сварку производить по ГОСТ 5264-80.

3 Сварку опоры с трубопроводом производить по А8-517.000.

4 Отметка трубопровода подлежит уточнению в соответствии с уклоном трубопровода.

5 Катет шва (К) принять по наименьшей толщине свариваемых деталей.

6 Детали позиции 3,4 выполнить в соответствии с требованиями чертежа R3.01293.9.0.21.

7 Чертеж R3.01293.9.0.21 выпущен в качестве прилагаемого документа к R3.00695.1.0.13 "Трубопроводы автоматического химического контроля".

8 Максимальная нагрузка на опору Px_3 дана с учетом сейсмического воздействия.

9 Изготовить один комплект.

СПЕЦИФИКАЦИЯ ДЕТАЛЕЙ

Поз.	Обозначение	Наименование	Кол.	Материал	Масса, кг ед.	Масса, кг общ.	Примечание
1	А8-517.000-33	Опора 57К	1	Сборный	3,30	3,30	
2	ГОСТ 8509-93	Уголок 50х50х5 l=220	1	Ст3сп ГОСТ 535-2005	0,83	0,83	
3	По чертежу R3.01293.9.0.21	ГОСТ 19903-74 Лист Б-ПН-6х220х220	1	С245 ГОСТ 27772-88	2,28	2,28	
4	По чертежу R3.01293.9.0.21	ГОСТ 28778-90 Болт БСР 10х100 У3	4	Сборный	0,09	0,36	
	ГОСТ 2246-70	Проволока		СВ-04Х19Н11М3	—	—	
	ГОСТ 9467-75	Электроды		УОНИИ-13/45	—	—	
				Итого	6,77		

АРХИВНЫЙ ЭКЗЕМПЛЯР

Изм	N уч.	Лист	N докум	Подп.	Дата
4	-	Зам.	230-13	-	-
Инженер 2к.		Ксендзова			14.09
Пров. инж. 1к.		Послушаев			17.09
Пров. вед. инж.		Исаева			18.09
Н. контр.		Краснояров			24.09

210012. 0000029. 40003. 011 СО. 00

R3.00691.1.0.13

Ростовская АЭС Блок 3

Реакторное отделение Негерметичная часть Вспомогательные трубопроводы системы СВО-2	Стадия	Лист	Листов
	Р	55	
Опора скользящая направляющая 157	ОАО "НИАЭП" 2013		

Инв. N подл.	Подп. и дата	Взам. инв. N
R3.00691.1.0.13	30.09.13	

Формат А3